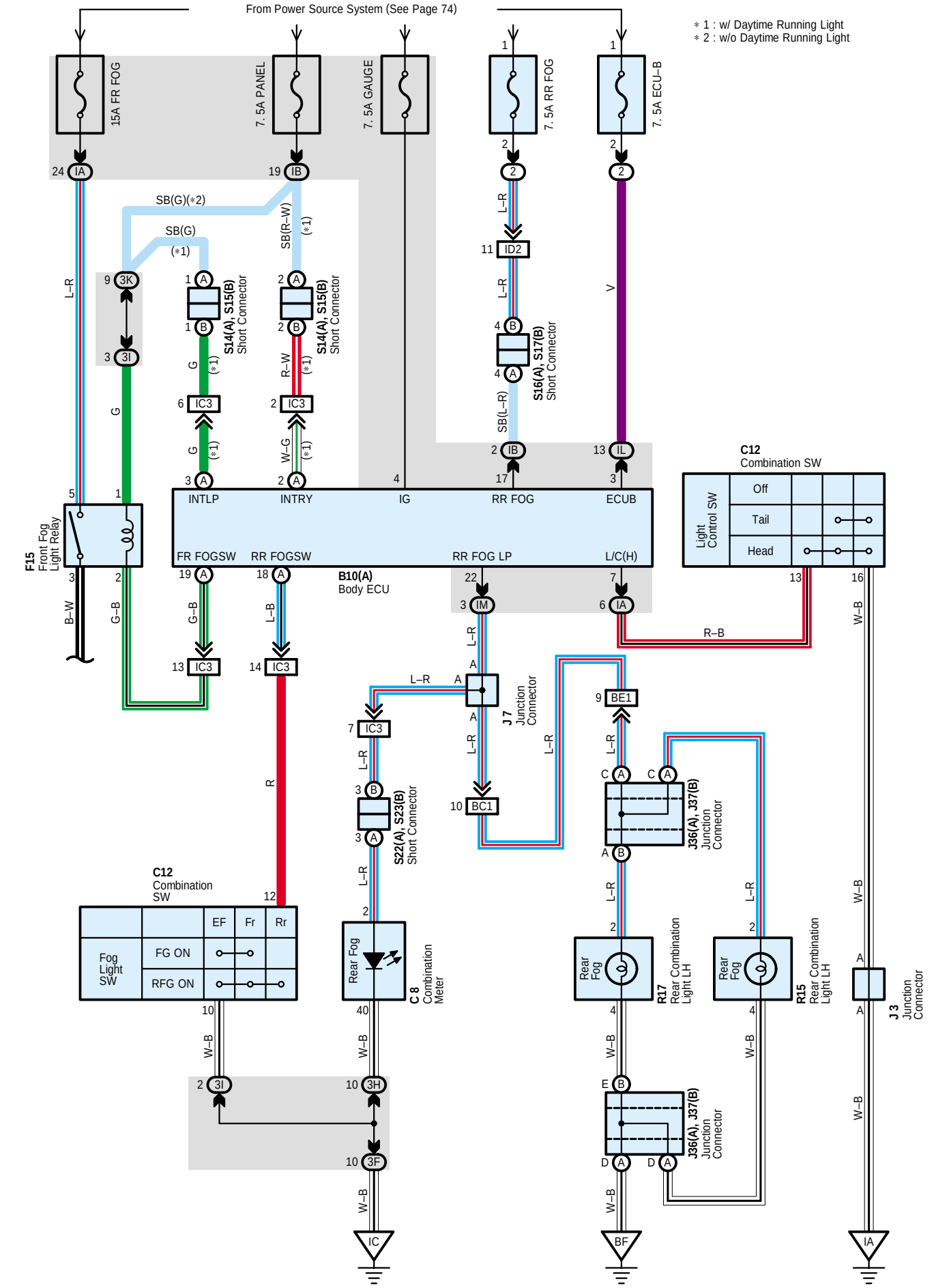Rear Fog Light (LHD)